Ente Nazionale per l'Aviazione Civile

AEROPORTO CIVILE DI LAMEZIA TERME (CZ)

LOTTO L1 - Sviluppo aerostazione passeggeri
CUP: H84G22000030009
LOTTO L2 - Interventi per la security e la digitalizzazione
CUP: H86I22000390002
LOTTO L6 - Potenziamento delle reti di sottoservizi e impianti tecnologici
CUP: H84G22000060009

PROGETTO ESECUTIVO

LOTTO L6

IMPIANTI ELETTRICI E SPECIALI - STATO DI PROGETTO
Alimentazione pompe sollevamento acque meteoriche - Schema quadro elettrico

GRUPPO DI PROGETTAZIONE Raggruppamento Temporaneo di Professionisti	TECHNITAL	ETS Engineering and Technical Services S.p.A.
	Direttore Tecnico e Responsabile integrazione prestazioni specialistiche: ing. Filippo Busola Geologia: dott. Emanuele Fresia Progettazione idraulica: ing. Alessandro Cacciatori Project Manager: ing. Emanuela Perina CSP: arch. Elisabeth Foroni	Direttore Tecnico: ing. Giambattista Parietti Progettazione Specialistica Impianti: ing. Marco Bergami p.i. Daniele Togni ing. Enrico Facchinetti
AERTEC	VALLE 3.0	incide
Direttore tecnico: ing. Aeronautico Carlos Berenguer López Responsabile sistemi di trasporto: ing. Pedro Tena Calderón	Direttore tecnico: arch. Emanuela Valle Progettazione architettonica: arch. Maria Camilla Valle arch. Leonardo Giovannozzi	Direttore tecnico e progettazione strutturale: ing. Gianluca Vallerini Coordinatore progettazione strutture: ing. Matteo Pagnozzi

CODICE ELABORATO								REVISIONE		
Fase	Lotto	Ambito	Disciplina	Tipo	Numero	Rev	Scala	Id.	Data	Descrizione
E	L6	08	ELE	SH	01	A		A	FEBBRAIO 2025	EMISSIONE
								B		
								C		
								E		
NOME FILE: AI015P-E-L6-08-ELE-SH-01-A								REDAZIONE:	R. Milesi	ETS

Visto del Committente: **Società Aeroportuale Calabrese S.p.A.**		
INTERVENTO FACENTE PARTE DEL Contratto Istituzionale di Sviluppo "CIS VOLARE"	IL RESPONSABILE DEL PROCEDIMENTO: ing. Ferdinando Saracco	IL POST HOLDER DI AREA: OPERATIONAL SERVICES MANAGER: Emilio Parrilla PASSENGER EXPERIENCE MANAGER: Sabrina Mileto PH PROGETTAZIONE: Ferdinando Saracco
Approvazione **ENAC:**		

NUMERO FOGLIO	NOME QUADRO	TITOLO
01	-	COPERTINA
02	-	ELENCO FOGLI E REVISIONI
03	-	LEGENDA SIMBOLI
04	-	TABELLE DI POSA DEI CONDUTTORI
05	-	CARATTERISTICHE DEL QUADRO
06	QUADRO DI ALIMENTAZIONE POMPE SOLLEVAMENTO QAP	VISTA MANUFATTO A PORTE CHIUSE
07	QUADRO DI ALIMENTAZIONE POMPE SOLLEVAMENTO QAP	VISTA MANUFATTO A PORTE APERTE
08	QUADRO DI ALIMENTAZIONE POMPE SOLLEVAMENTO QAP	SCHEMA MULTIFILARE FUNZIONALE
09	QUADRO DI ALIMENTAZIONE POMPE SOLLEVAMENTO QAP	SCHEMA UNIFILARE DI POTENZA

CODICE NORMATIVO	SEGNO GRAFICO	DESCRIZIONE
07-02-01		Contatto di chiusura
07-02-03		Contatto di apertura
07-02-04		Contatto di scambio con interruzione momentanea
07-05-01 07-05-02		Contatto di chiusura ritardato alla chiusura
07-05-03 07-05-04		Contatto di apertura ritardato alla chiusura
07-07-01		Contatto di chiusura con comando manuale, segno generale
07-07-02		Contatto di chiusura, con comando a pulsante (a ritorno automatico)
07-07-04		Contatto di chiusura, con comando rotativo (senza ritorno automatico)
07-11-05		Commutatore a 2 vie e 3 posizioni con posizione centrale di apertura
07-08-01		Contatto di posizione di chiusura (fine corsa)
07-08-02		Contatto di posizione di apertura (fine corsa)
07-09-01	t°	Contatto di chiusura sensibile alla temperatura
07-09-02	t°	Contatto di apertura sensibile alla temperatura
07-09-03		Contatto di chiusura di relè termico
07-09-10		Contatto di apertura di relè termico
07-13-02		Contattore (contatto di chiusura)
07-13-06		Sezionatore
07-13-08		Interruttore di manovra-sezionatore
07-13-101		Interruttore di potenza ad apertura automatica
07-13-103	I_d	Interruttore di potenza ad apertura automatica, funzionante per corrente differenziale

CODICE NORMATIVO	SEGNO GRAFICO	DESCRIZIONE
07-13-104		Interruttore di potenza ad apertura automatica, magnetotermico
07-13-106	Id	Interruttore di potenza ad apertura automatica, funzionante per corrente magnetotermica differenziale
07-15-01		Bobina di comando, segno generale
07-15-08		Bobina di comando di un relè con ritardo all'attrazione
07-15-19		Bobina di comando di un relè a rimanenza (passo-passo)
07-15-21		Dispositivo di comando di un relè termico
07-17-01	U=0	Relè a mancanza di tensione
07-21-01		Fusibile (segno generale)
07-21-08		Sezionatore con fusibile incorporato
07-21-09		Interruttore di manovra-sezionatore con fusibile incorporato
07-22-03		Scaricatore
04-02-01		Condensatore (segno generale)
		Trasformatore monofase di sicurezza a due avvolgimenti
06-10-01		Trasformatore monofase a due avvolgimenti con schermo
		Commutatore CV=voltmetrico - CA=amperometrico

CODICE NORMATIVO	SEGNO GRAFICO	DESCRIZIONE
06-09-10		Trasformatore di corrente Trasformatore di impulsi
08-01-01		Strumento indicatore analogico V=voltmetro - A=amperometro
08-01-02		Strumento indicatore digitale V=voltmetro - A=amperometro
08-01-03		Strumento integratore Wh=Contatore di energia elettrica h=Conta ore
08-08-01		Orologio (e orologio secondario) segno generale
08-08-03		Orologio con contatto
08-10-01		Lampada di segnalazione RD=rosso - YE=giallo GN=verde - BU=blu - WH=bianco
11-14-12		Pulsante ad accesso protetto (con coperchio di vetro, ecc.)
06-14-06		Convertitore reversibile alternata - continua
06-15-02		Batteria di accumulatore o di pile
		Conduttore di fase
11-11-01		Conduttore di neutro
11-11-02		Conduttore di protezione
11-11-06		Conduttura trifase e conduttore di neutro
11-11-08		Conduttura monofase
11-11-09		Conduttura trifase
02-15-01		Terra
		Terminale o morsetto
		Connessione tra conduttori
		Connessione schermatura cavo al conduttore euipotenziale PE
		Blocco porta
		Blocco chiave

TIPOLOGIA DEI CAVI

CAVI BASSA TENSIONE

SIGLA	DESCRIZIONE
FS17	Cavo unipolare flessibile, conforme ai requisiti previsti dalla Normativa Europea Regolamento UE 305/2011 - Prodotti da Costruzione CPR, classe Cca-s3,d1,a3, di rame ricotto isolato con materiale isolante in PVC di qualità S17, norme di riferimento CEI EN 50525, CEI 20-14, tensione nominale 450/750 V
FG17	Cavo unipolare flessibile, conforme ai requisiti previsti dalla Normativa Europea Regolamento UE 305/2011 - Prodotti da Costruzione CPR, classe CPR Cca-s1b,d1,a1, di rame ricotto isolato con materiale isolante in PVC di qualità G17, norme di riferimento CEI EN 50525, CEI 20-38, tensione nominale 450/750 V
FG16(O)R16	Cavo unipolare o multipolare flessibile, conforme ai requisiti previsti dalla Normativa Europea Regolamento UE 305/2011 - Prodotti da Costruzione CPR, classe Cca-s3, d1, a3, di rame ricotto isolato con materiale isolante in gomma HEPR ad alto modulo di qualità G16, guaina in PVC di qualità R16, rivestimento interno riempitivo di materiale non igroscopico, norme di riferimento CEI 20-13, tensione nominale 0,6/1 kV
FG16(O)M16	Cavo unipolare o multipolare flessibile, conforme ai requisiti previsti dalla Normativa Europea Regolamento UE 305/2011 - Prodotti da Costruzione CPR, classe Cca-s1b, d1, a1, di rame ricotto isolato con materiale isolante in gomma HEPR ad alto modulo di qualità G16, guaina termoplastica di qualità M16, rivestimento interno riempitivo di materiale non igroscopico, norme di riferimento CEI 20-13, CEI 20-38, tensione nominale 0,6/1 kV
FG18(O)M16	Cavo unipolare o multipolare flessibile, conforme ai requisiti previsti dalla Normativa Europea Regolamento UE 305/2011 - Prodotti da Costruzione CPR, classe B2ca-s1a, d1, a1, di rame ricotto isolato con materiale isolante in gomma HEPR ad alto modulo di qualità G18, guaina termoplastica di qualità M16, rivestimento interno riempitivo di materiale non igroscopico, norme di riferimento CEI 20-13, CEI 20-38, tensione nominale 0,6/1 kV
FTG18(O)M16	Cavo unipolare o multipolare flessibile, conforme ai requisiti previsti dalla Normativa Europea Regolamento UE 305/2011 - Prodotti da Costruzione CPR, classe B2ca-s1a, d1, a1, di rame ricotto isolato con materiale isolante in gomma HEPR ad alto modulo di qualità G18, guaina termoplastica di qualità M16, rivestimento interno riempitivo di materiale non igroscopico, resistente al fuoco CEI 20-45, tensione nominale 0,6/1 kV

CAVI MEDIA TENSIONE

SIGLA	DESCRIZIONE
RG16H1(O)R12	Cavo unipolare o multipolare flessibile, conforme ai requisiti previsti dalla Normativa Europea Regolamento UE 305/2011 - Prodotti da Costruzione CPR, classe Eca, di rame ricotto isolato con materiale isolante in gomma HEPR ad alto modulo di qualità G16, guaina in PVC di qualità R12, schermo costituito a fili di rame rosso, rivestimento interno riempitivo di materiale non igroscopico, norme di riferimento CEI 20-13, tensione nominale da 1,8/3kV a 18/30kV
RG26H1(O)M16	Cavo unipolare o multipolare flessibile, conforme ai requisiti previsti dalla Normativa Europea Regolamento UE 305/2011 - Prodotti da Costruzione CPR, classe Cca-s1b, d1, a1, di rame ricotto isolato con materiale isolante in gomma HEPR ad alto modulo di qualità G26, guaina in PVC di qualità M16, schermo costituito a fili di rame rosso, rivestimento interno riempitivo di materiale non igroscopico, norme di riferimento CEI 20-13, tensione nominale 12/20kV e 18/30kV

Ente nazionale per l'aviazione civile
AREOPORTO CIVILE DI LAMEZIA TERME (CZ)

Progetto Esecutivo

QUADRO

TITOLO
LEGENDA SIMBOLI

FOGLIO 03 | SEGUE 04 | TOT. FOGLI 9

TABELLE DI POSA DEI CONDUTTORI SECONDO LA NORMA CEI-UNEL 35024/1

CAVI UNIPOLARI			18 - Cavi unipolari su isolatori		71 - Cavi unipolari senza guaina posati con elementi scanalati		17 - Cavi multipolari sospesi a od incorporati in fili o corde di supporto
	1 - Cavi unipolari senza guaina in tubi protettivi circolari posati entro muri termicamente isolati		21 - Cavi unipolari con guaina in cavità di strutture		72 - Cavi unipolari senza guaina posati in canali provvisti di elementi di separazione		21 - Cavi multipolari in cavità di strutture
	3 - Cavi unipolari senza guaina in tubi protettivi circolari posati su pareti		22 - Cavi unipolari senza guaina in tubi protettivi circolari posati in cavità di strutture		73 - Cavi unipolari senza guaina in tubi protettivi in stipiti di porte		22A - Cavi multipolari in tubi protettivi circolari posati in cavità di strutture
	3 - Cavi unipolari senza guaina in tubi protettivi circolari distanziati da pareti		22A - Cavi unipolari con guaina in tubi protettivi circolari posati in cavità di strutture		73 - Cavi unipolari con guaina posati in stipiti di porte		24A - Cavi multipolari in tubi protettivi non circolari annegati nella muratura
	4 - Cavi unipolari senza guaina in tubi protettivi non circolari posati su pareti		23 - Cavi unipolari senza guaina in tubi protettivi non circolari posati in cavità di strutture		74 - Cavi unipolari senza guaina in tubi protettivi in stipiti di finestre		25 - Cavi multipolari posati in controsoffitti
	5 - Cavi unipolari senza guaina in tubi protettivi annegati nella muratura		24 - Cavi unipolari senza guaina in tubi protettivi non circolari annegati nella muratura		74 - Cavi unipolari con guaina posati in stipiti di finestre		25 - Cavi multipolari posati in pavimenti sopraelevati
	11 - Cavi unipolari con guaina, con o senza armatura, posati su pareti		24A - Cavi unipolari con guaina in tubi protettivi non circolari annegati nella muratura	**CAVI MULTIPOLARI**			31 - Cavi multipolari in canali posati su parete con percorso orizzontale
	11 - Cavi unipolari con guaina, con o senza armatura, distanziati da pareti		25 - Cavi unipolari con guaina posati in controsoffitti		2 - cavi multipolari in tubi protettivi circolari posati entro muri termicamente isolati		32 - Cavi multipolari con guaina in canali posati su parete con percorso verticale
	12 - Cavi unipolari con guaina, con o senza armatura, su passerelle non perforate		25 - Cavi unipolari con guaina posati in pavimenti sopraelevati		3A - Cavi multipolari in tubi protettivi circolari posati su pareti		33A - Cavi multipolari posati in canali incassati nel pavimento
	13 - Cavi unipolari con guaina, con o senza armatura, su passerelle perforate		31 - Cavi unipolari senza guaina o unipolari con guaina in canali posati su parete con percorso orizzontale		3A - Cavi multipolari in tubi protettivi circolari distanziati da pareti		34A - Cavi multipolari in canali sospesi
	14 - Cavi unipolari con guaina, con o senza armatura, su mensole (cavi ravvicinati)		32 - Cavi unipolari senza guaina o unipolari con guaina in canali posati su parete con percorso verticale		4A - Cavi multipolari in tubi protettivi non circolari posati su pareti		43 - Cavi multipolari posati in cunicoli aperti o ventilati con percorso verticale o orizzontale
	14 - Cavi unipolari con guaina, con o senza armatura, su mensole (cavi distanziati su piano orizzontale)		33 - Cavi unipolari senza guaina posati in canali incassati nel pavimento		5A - cavi multipolari in tubi protettivi annegati nella muratura		51 - Cavi multipolari posati direttamente entro pareti termicamente isolate
	14 - Cavi unipolari con guaina, con o senza armatura, su mensole (cavi distanziati su piano verticale)		34 - Cavi unipolari senza guaina in canali sospesi		11 - Cavi multipolari, con o senza armatura, posati su pareti		52 - Cavi multipolari posati direttamente nella muratura senza protezione meccanica addizionale
	15 - Cavi unipolari con guaina, con o senza armatura, fissati da collari (cavi ravvicinati)		34A - Cavi unipolari con guaina in canali sospesi		11 - Cavi multipolari, con o senza armatura, distanziati da pareti		53 - Cavi multipolari posati nella muratura con protezione meccanica addizionale
	15 - Cavi unipolari con guaina, con o senza armatura, fissati da collari (cavi distanziati su piano orizzontale)		41 - Cavi unipolari senza guaina in tubi protettivi circolari posati entro cunicoli chiusi, con percorso orizzontale o verticale		11A - Cavi multipolari, con o senza armatura, fissati su soffitti		73 - Cavi multipolari in stipiti di porte
	15 - Cavi unipolari con guaina, con o senza armatura, fissati da collari (cavi distanziati su piano verticale)		42 - Cavi unipolari senza guaina in tubi protettivi circolari posati entro cunicoli ventilati incassati nel pavimento		12 - Cavi multipolari, con o senza armatura, su passerelle non perforate		74 - Cavi multipolari posati in stipiti di finestre
	16 - Cavi unipolari con guaina, con o senza armatura, su passerelle a traversini (cavi ravvicinati)		43 - Cavi unipolari con guaina posati in cunicoli aperti o ventilati con percorso verticale o orizzontale		13 - Cavi multipolari, con o senza armatura, su passerelle perforate	**TABELLE DI POSA DEI CONDUTTORI SECONDO LA NORMA CEI-UNEL 35026**	
	16 - Cavi unipolari con guaina, con o senza armatura, su passerelle a traversini (cavi distanziati su piano orizzontale)		51 - Cavi unipolari con guaina posati direttamente entro pareti termicamente isolate		14 - Cavi multipolari, con o senza armatura, su mensole		Cavi unipolari con guaina in tubi protettivi interrati (un cavo per tubo)
	16 - Cavi unipolari con guaina, con o senza armatura, su passerelle a traversini (cavi distanziati su piano verticale)		52 - Cavi unipolari con guaina posati direttamente nella muratura senza protezione meccanica addizionale		15 - Cavi multipolari, con o senza armatura, fissati da collari		61 - Cavi unipolari con guaina in tubi protettivi interrati
	17 - Cavi unipolari con guaina sospesi a, od incorporati, in fili o corde di supporto		53 - Cavi unipolari con guaina posati nella muratura con protezione meccanica addizionale		16 - Cavi multipolari, con o senza armatura, su passerelle a traversini		61 - Cavi multipolari in tubi protettivi interrati

Ente nazionale per l'aviazione civile
AREOPORTO CIVILE DI LAMEZIA TERME (CZ)

Progetto Esecutivo

QUADRO

TITOLO
TABELLE DI POSA DEI CONDUTTORI

FOGLIO 04 | SEGUE 05 | TOT. FOGLI 9

QUADRO DI ALIMENTAZIONE POMPE SOLLEVAMENTO QAP

CARATTERISTICHE

Materiale		**Lamiera**
Verniciatura esterna		**RAL9003**
Classe d'isolamento		**I**
Sistema di distribuzione		**TN-S**
Tensione nominale		**400** V
Frequenza nominale		**50/60** Hz
Corrente nominale		A
Corrente di corto-circuito presunta		**< 10** kA
Corrente di corto-circuito di dimensionamento		**10** kA
Tensione circuiti ausiliari		**230Vac**
Portata Sbarre		A
Grado di protezione	*Interno*	**IP20**
	Esterno	**IP55**
Dimensioni	*Altezza*	**1050** mm
	Larghezza	**925** mm
	Profondità	**290** mm
Capacità moduli EN 50022		
Forma di segregazione		**1**
Installazione		**A parete entro manufatto esterno in cls**
Accessori		**Porta frontale con vetro**

ALIMENTAZIONE

Rete normale	**Da power-center cabina C1**
Rete privilegiata	**Da gruppo elettrogeno dedicato**
Rete continuità assoluta	**No**

VISTA MANUFATTO A PORTE CHIUSE

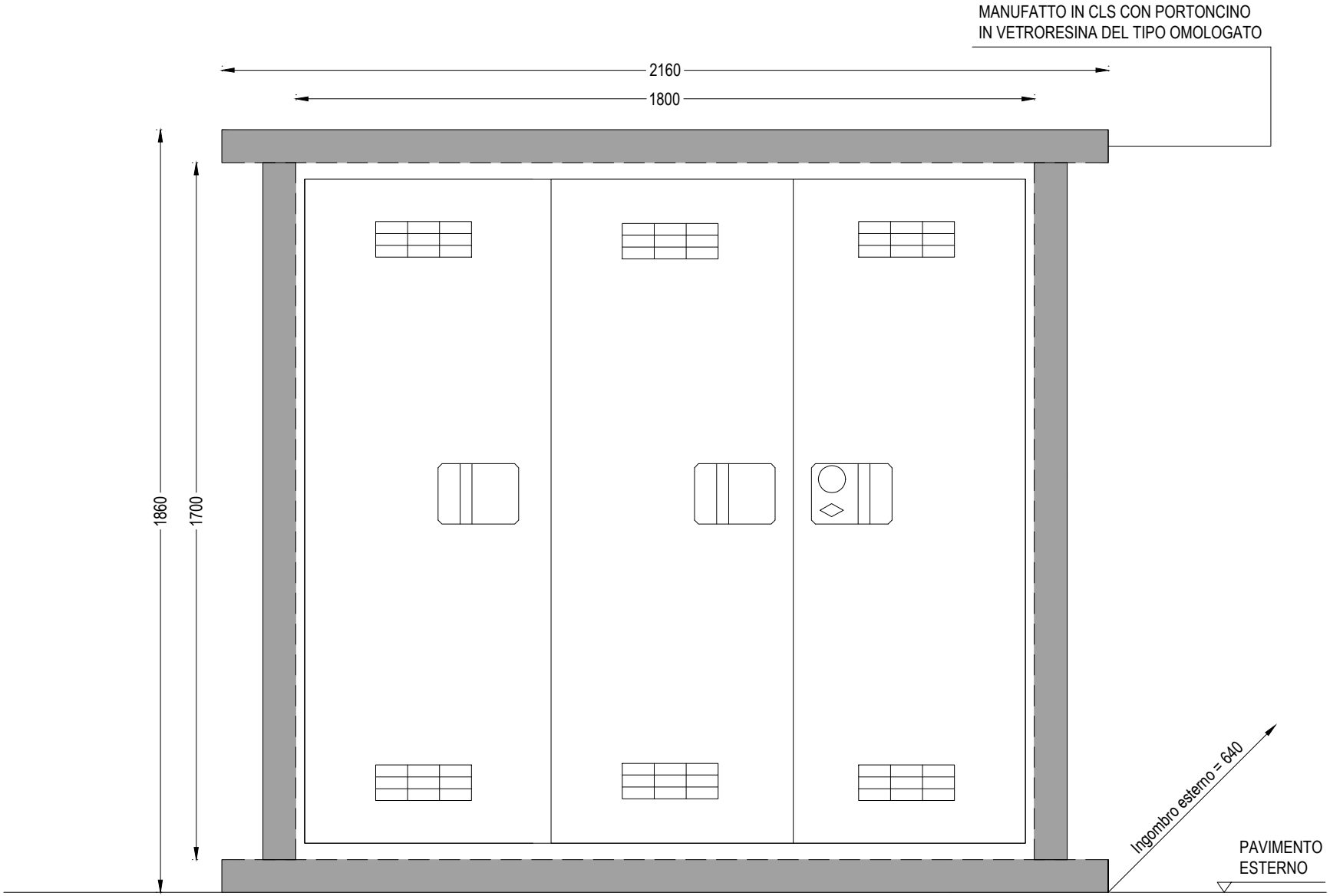

Ente nazionale per l'aviazione civile **AREOPORTO CIVILE DI LAMEZIA TERME (CZ)**	**Progetto Esecutivo**	QUADRO QUADRO DI ALIMENTAZIONE POMPE SOLLEVAMENTO QAP TITOLO VISTA MANUFATTO A PORTE CHIUSE	FOGLIO 06 / SEGUE 07 TOT. FOGLI 9

VISTA MANUFATTO A PORTE APERTE

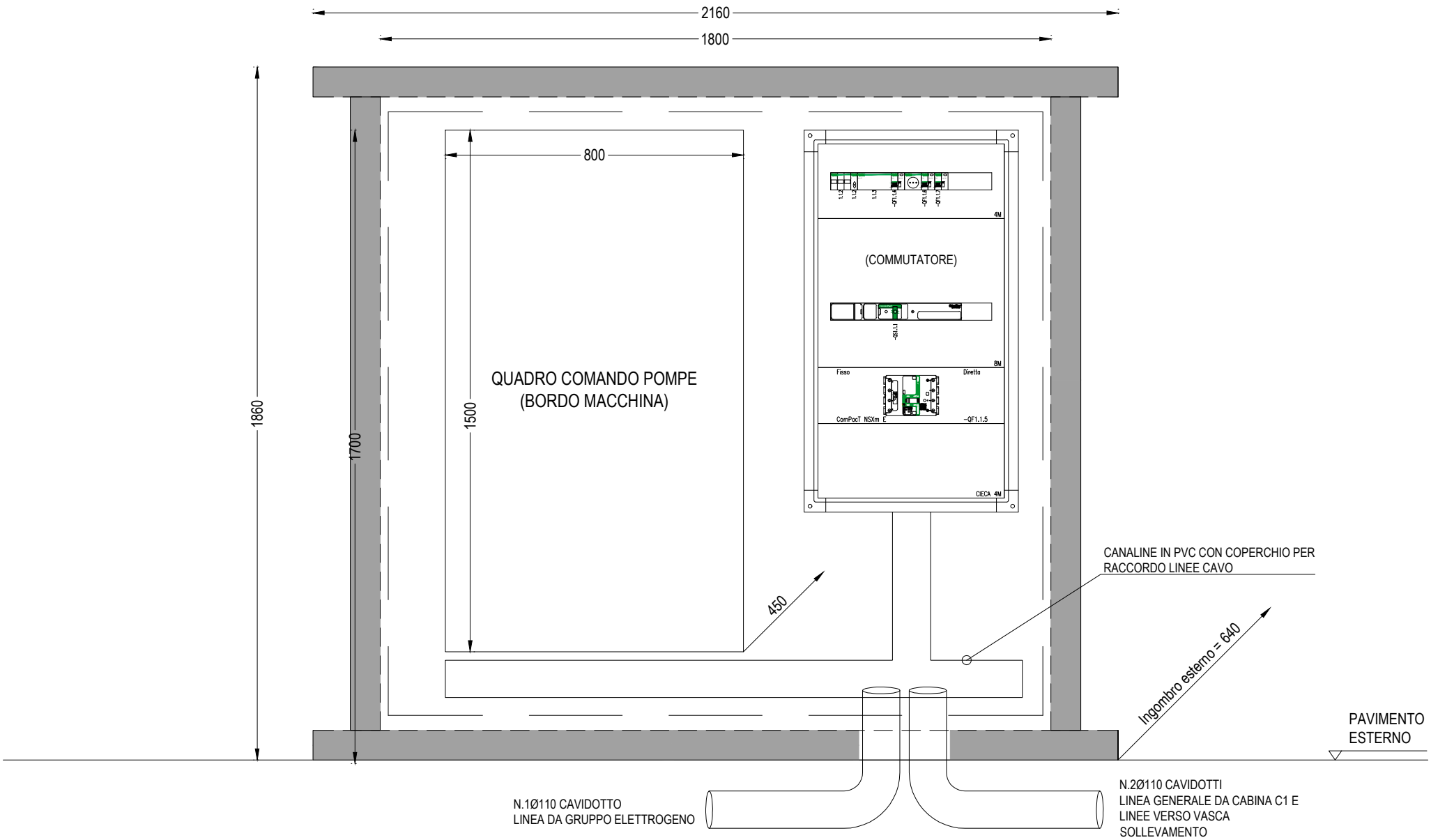

Ente nazionale per l'aviazione civile **AREOPORTO CIVILE DI LAMEZIA TERME (CZ)**	**Progetto Esecutivo**	QUADRO QUADRO DI ALIMENTAZIONE POMPE SOLLEVAMENTO QAP TITOLO VISTA MANUFATTO A PORTE APERTE	FOGLIO 07 / SEGUE 08 TOT. FOGLI 9

TransferPacT
TA10D – TA16D

Dispositivo di commutazione automatico ad alta velocità, modulare di tipo
ATSE (Automatic Transfer Switching Equipment) – "classe PC"
conforme a IEC 60947-6-1, disponibile da 32 A a 160 A, in versione 2, 3, 4
poli e tensione operativa nominale da 220 V a 440 V.

Transfer**PacT** Automatic in due diverse tipologie:
Automatic (regolazione con Trim) e Active Automatic (con display LCD).

Caratteristiche principali:

- 2 taglie; TA10D 32-100A (2-3-4P) e TA16D 80-160A (3-4P)
- Tensioni nominali 2P 230V (impostabile da 220-250V) 3-4P 400V (impostabile da 380-440V)
- trasferimento/commutazione in meno di 500 ms.
- Categoria di impiego AC_33B senza declassamento
- installazione. guida DIN. o piastra ingombro (18 Mod. Din o 155*310*94mm per TA10D e 20Mod. Din o 164*351*95mm per TA16D)
- Comunicazione con tutti i Panel Server o gateway EcoStruxure di Schneider Electric in Modbus RS485, integrazione nelle soluzioni EcoStruxure.
- Temperature di lavoro comprese tra -25 e +70 °C altitudine max 2000mt
- Cyber Security, conformità allo standard di sicurezza informatica CEI 62443, livello SL1
- Comando Manuale dal fronte con leva fornita
- Pannello interfaccia frontale con selettori rotativi (per la versione "Automatic") Pannello interfaccio con Display LCD (per la versione "Active Atomatic")

Moduli Funzionali opzionali (max 5 installabili contemporaneamente):

- Distacco e riattacco carichi non prioritari - segnalazione funzionalità disponibile
- Test a distanza - contatto inibizione alla commutazione
- Forzatura su una delle reti (Normale o Riserva) + posizione di OFF di entrambe le sorgenti.
- Sgancio emergenza antincendio (disponibile in 4 versioni; con contatto pulito, 24Vcc 10mA impulsivo, 24Vcc 10mA mantenuto, 230Vca 10mA mantenuto)
- Estensione BUS e alimentazione aux a 24Vcc per alimentazione comunicazione e modulo di comando quando le due reti sono entrambe assenti
- Porta seriale Modbus RTU di comunicazione remota (necessita del modulo di Estensione BUS e alimentazione a 24Vcc
- Avviamento Gruppo elettrogeno - allarme critico (contatto pulito 230Vca 5A)

TransferPacT commutazione automatica modulare TA16D 80-160A

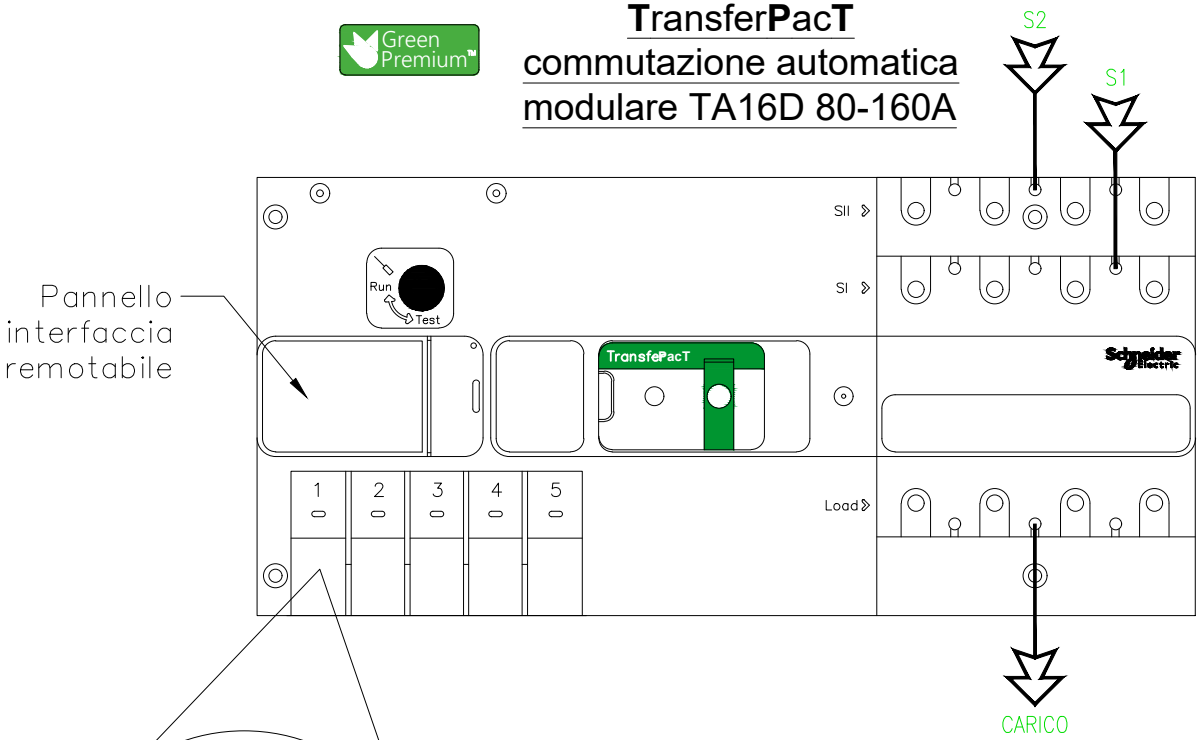

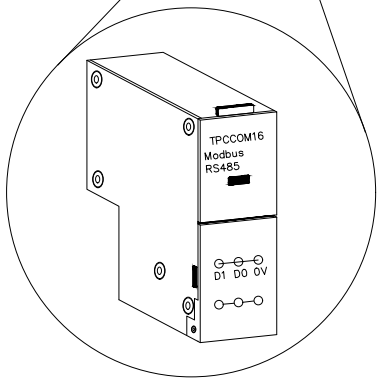

Moduli Funzionali Opzionali n°5 max

Schema di potenza

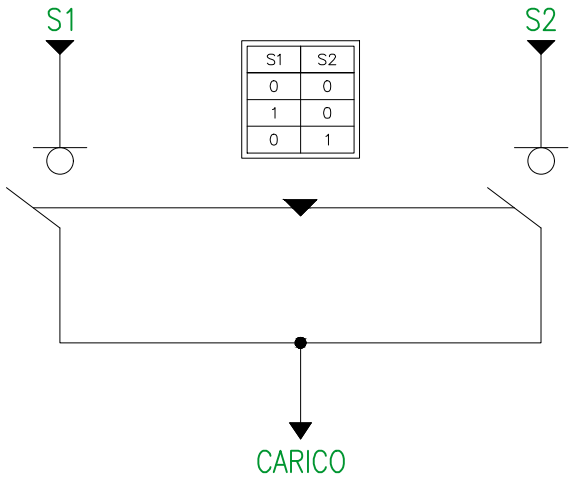

S1	S2
0	0
1	0
0	1

Ente nazionale per l'aviazione civile **AREOPORTO CIVILE DI LAMEZIA TERME (CZ)**	**Progetto Esecutivo**	QUADRO QUADRO DI ALIMENTAZIONE POMPE SOLLEVAMENTO QAP	FOGLIO 08 / SEGUE 09
		TITOLO SCHEMA MULTIFILARE FUNZIONALE	TOT. FOGLI 9

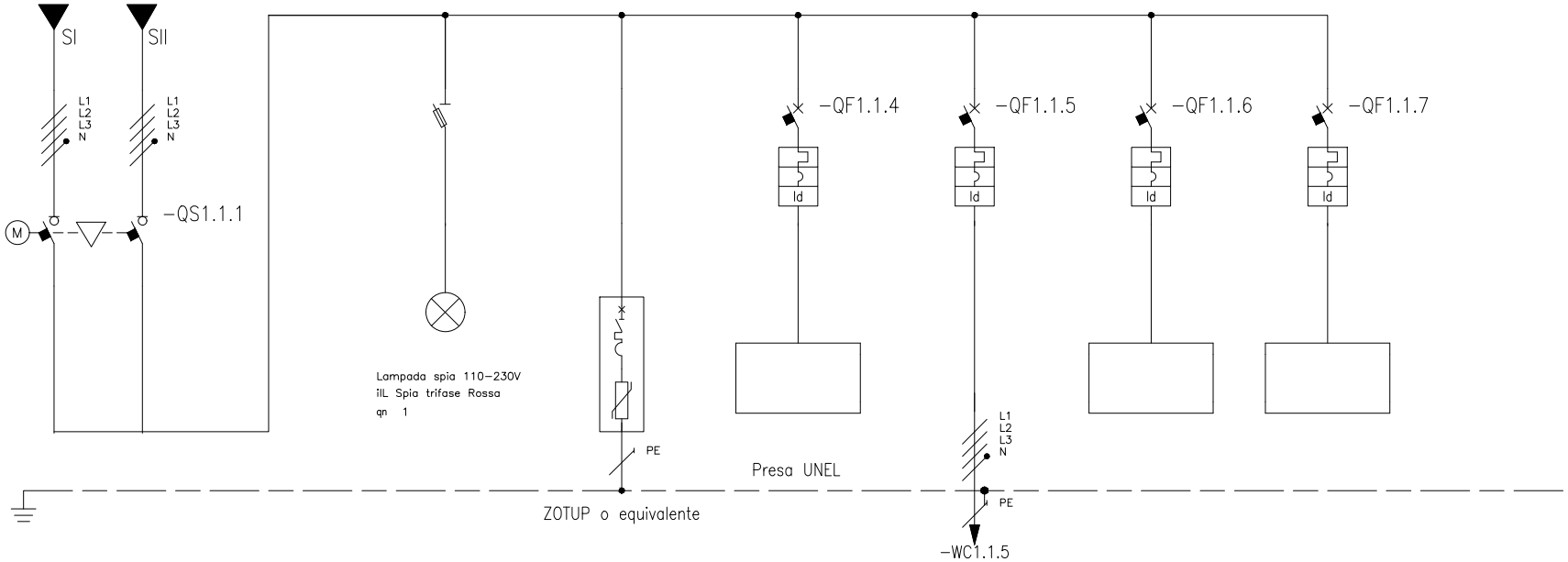

* Selettività

** Filiazione (valore in kA)

NUMERAZIONE MORSETTI																													
NUMERAZIONE CIRCUITO		DISTRIBUZIONE		L1L2L3N				2	L1L2L3NPE	3	L1L2L3NPE	4	L3NPE	5	L1L2L3NPE	6	L2NPE	7	L3NPE										
DESCRIZIONE CIRCUITO			Linea SI da cabina C1 Linea SII da gruppo GE					Spie rete		SPD classe II		Presa servizio interna al quadro		Quadro pompe QEP (BORDO MACCHINA)		Modulo GSM (predisposizione)		Riserva											
TIPO APPARECCHIO			TransferPacT 16 – 160A				STI	3P+N Fus NFC (10,3x38)				iC40 N		NSXm E		iC40 N		iC40 N											
INTERRUTTORE	Icu [kA] / Icn [A]											10		16		10		10											
Icu – CEI EN 60947-2	N° POLI	In [A]	4	160								1P+N	10	4P	100	1P+N	10	1P+N	16										
Icn – CEI EN 60898	CURVA/SGANCIATORE											C		MicroL4.1 Vigi		C		C											
	Ir [A]	tr [s]										10		100		10		16											
	Isd [A]	tsd [s]										100		1000		100		160											
	Ii [A]																												
	Ig [A]	tg [s]																											
DIFFERENZIALE	TIPO	CLASSE										Vigi	AC	Micrologic Vigi	A	Vigi	A	Vigi	AC										
	Idn [A]	tdn [ms]										0,03	Istantaneo	1	1000	0,03	Istantaneo	0,03	Istantaneo										
CONTATTORE	TIPO	CLASSE																											
TELERUTTORE	BOBINA [V]	N. POLI	In [A]																										
TERMICO	TIPO	Irth [A]																											
FUSIBILE	N. POLI	In [A]																											
ALTRE APP.	TIPO	MODELLO																											
CONDUTTURA	TIPO ISOLAMENTO	POSA	EPR	61										EPR	11														
	SEZIONE FASE-N-PE/PEN [mmq]		1x50	1x25	1x25									1x50	1x25	1x25													
	Ib [A]	Iz [A]	66,3	120										66,3	176														
	Un [V]	P [kW]	400											400	45														
FONDO LINEA	Icc min [kA]	Icc max [kA]	8,09	10										0,38	2,5														
	LUNGHEZZA [m]	dV TOTALE [%]	5	0,1										2	3,5														
NOTE			FG16R16-0,6/1 kV Cca-s3,d1,a3											FG16R16-0,6/1 kV Cca-s3,d1,a3															

Ente nazionale per l'aviazione civile **AREOPORTO CIVILE DI LAMEZIA TERME (CZ)**	**Progetto Esecutivo**	QUADRO QUADRO DI ALIMENTAZIONE POMPE SOLLEVAMENTO QAP TITOLO SCHEMA UNIFILARE DI POTENZA	FOGLIO 09 SEGUE TOT. FOGLI 9